部品名	材質	素材寸法
ボール	SUS304(BAプレス)	0.7mm
ポケット	樹脂（PP）	3mm

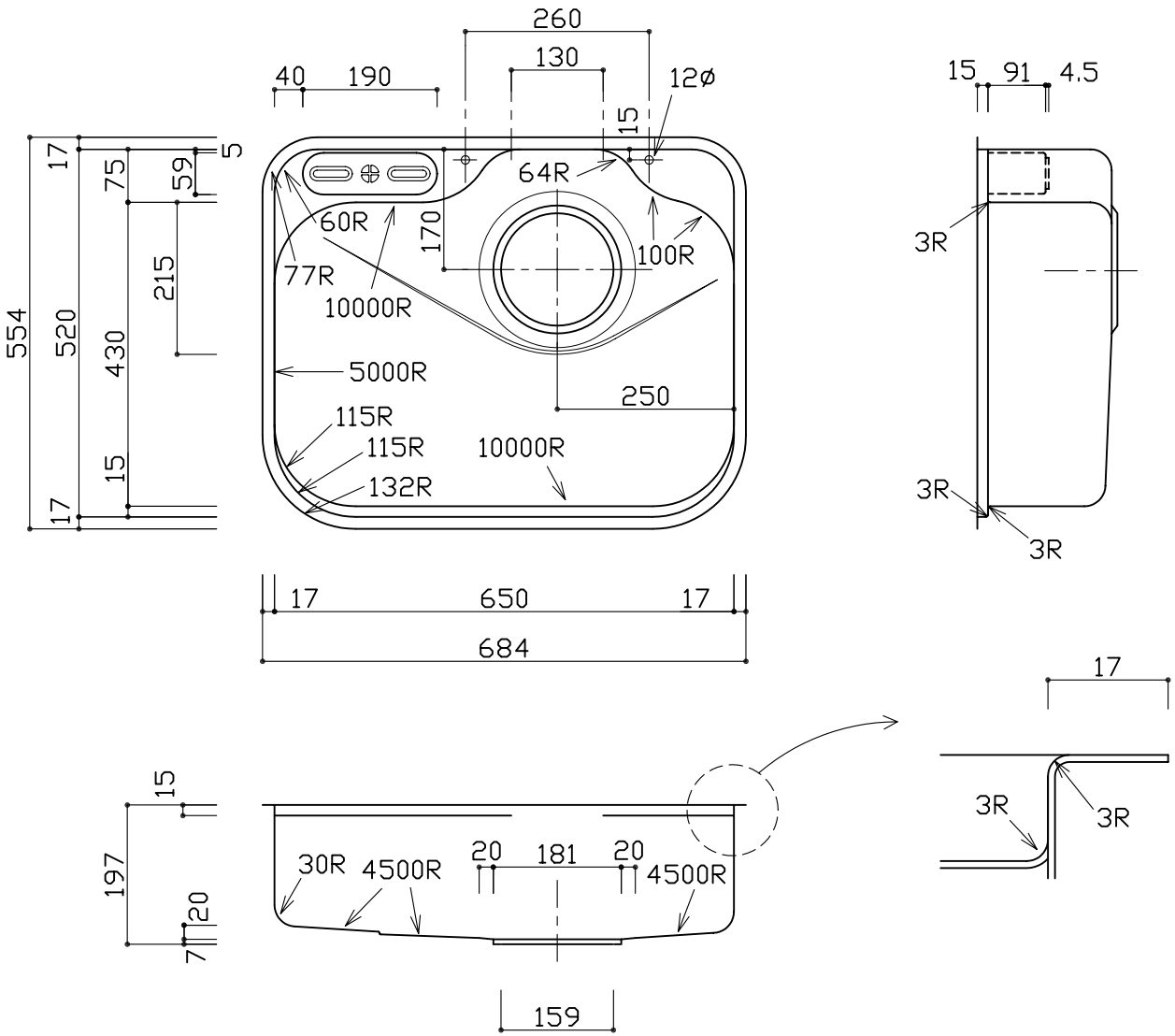

※実寸には製造上の誤差が多少生ずる場合があります。シンクの穴あけ加工は現物合わせにてお願いします。

品番	PRS650-520GRM-P□L
尺度	1：10

E:kitchen

http://www.e-kitchen.biz/