アクリル系人工大理石　一体型洗面カウンター
アピアＢＨＳ-210

平面図

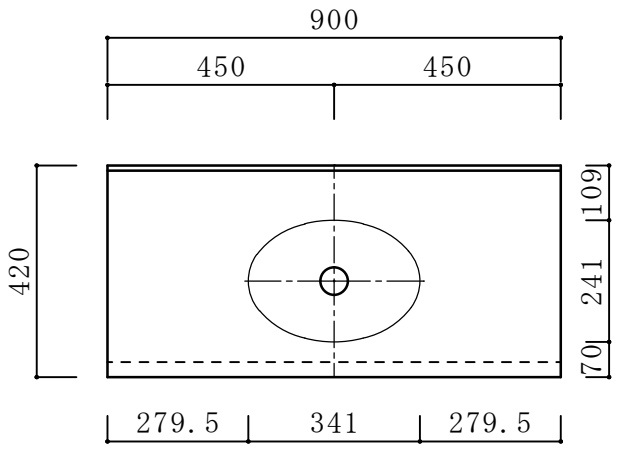

正面図

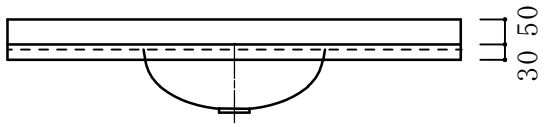

断面図

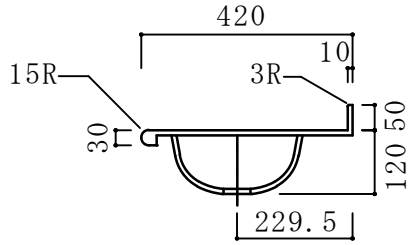

カウンター標準寸法：900㎜×420㎜

ボウル深さ：135㎜

ボウル容量：3リットル

標準色：ライトカラースノーホワイト403K

材料設計価格（一連）：¥83,000～

E:ReFORM
http://www.e-reform.jp